Snack 464 Manual

Alimentazione Elettrica

CODICE: 925903220

Dettagli tecnici

Dimensioni esterne:	830 L x 830 P x 570 H mm
Distanza tra le teglie:	75 mm
Teglie:	4T 40X60
Potenza:	7,2 KW
Peso:	53 Kg
Temperatura massima:	270 ° C
Alimentazione:	400 V ~ 3PH + N + PE | 230 V ~ 3PH + PE | 230 V ~ 1PH + N + PE | 50-60 Hz

Dotazioni

Sistema di inversione ventola	Illuminazione alogena	Timer meccanico 0-120
Funzionamento continuo INF	Iniezione di vapore manuale	

Accessori

Lievitatori, Pulizia e purificazione, Tavoli e supporti, Teglie

Snack 464 Manual

Alimentazione Elettrica

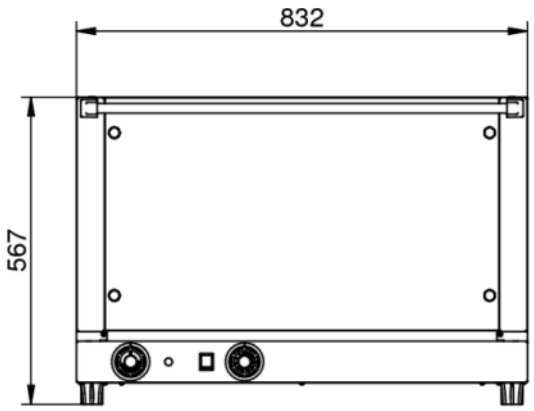

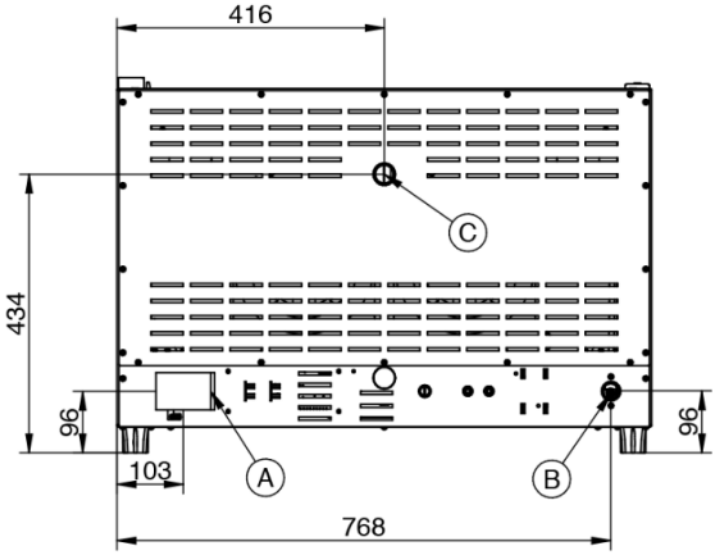

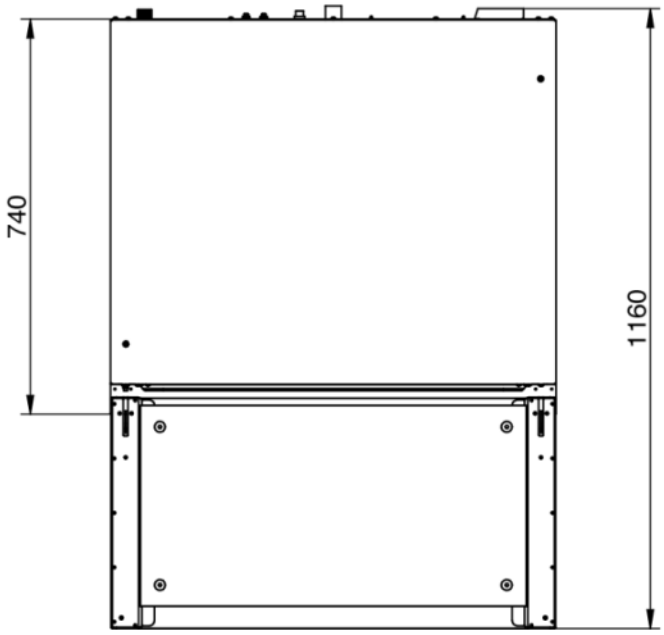

Legenda

A - Alimentazione elettrica
B - Ingresso acqua 3/4"
C - Scarico vapori Ø 30mm

Snack 464 Manual

Alimentazione Elettrica

Allacciamenti

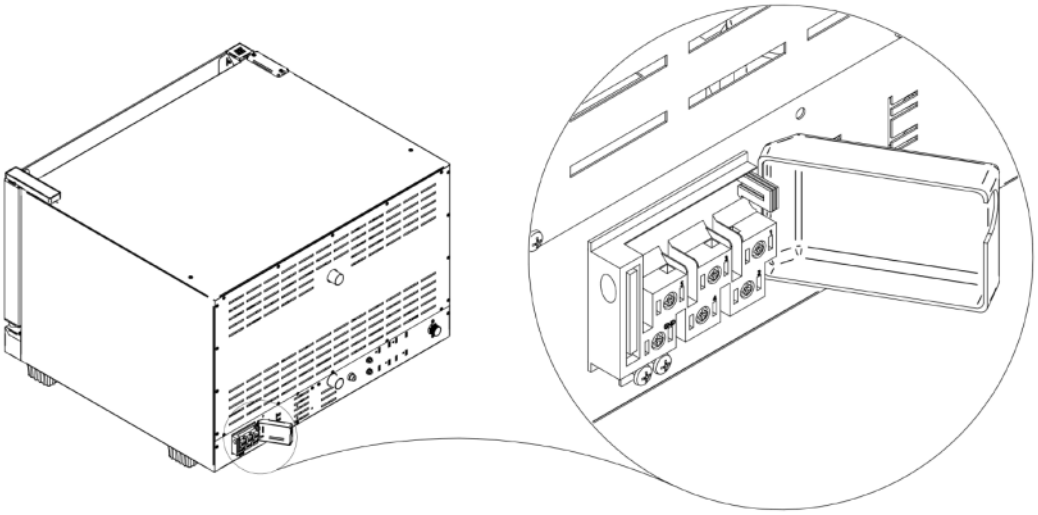

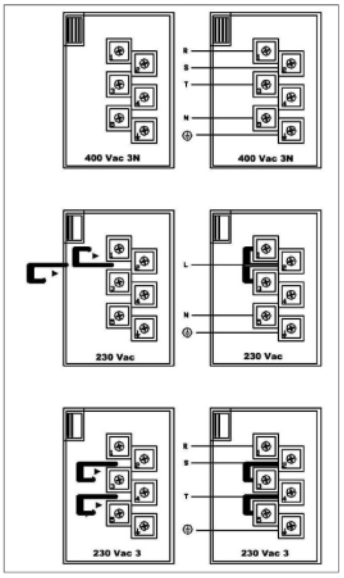

Imballaggio

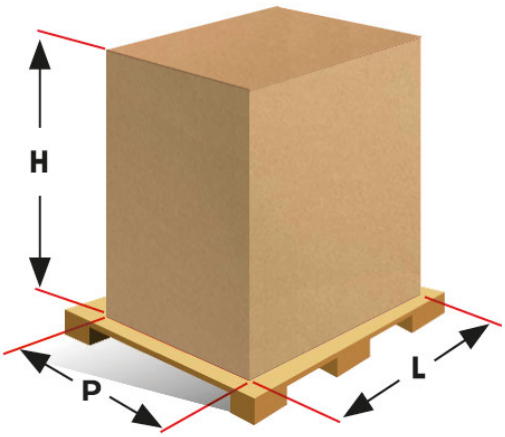

Dimensioni imballaggio:	**900 L x 900 P x 720 H mm**
Peso netto:	**57 Kg**
Peso lordo:	**63 Kg**